+90 262 759 18 08
info@cagsanmerdiven.com.tr

www.cagsanmerdiven.com

Tüm ölçü birimleri milimetredir.
All dimension units are millimeters.

1	75 x 25 x 1,5 mm
2	80 x 57 x 1,5 mm
3	Ø30 x 3 mm

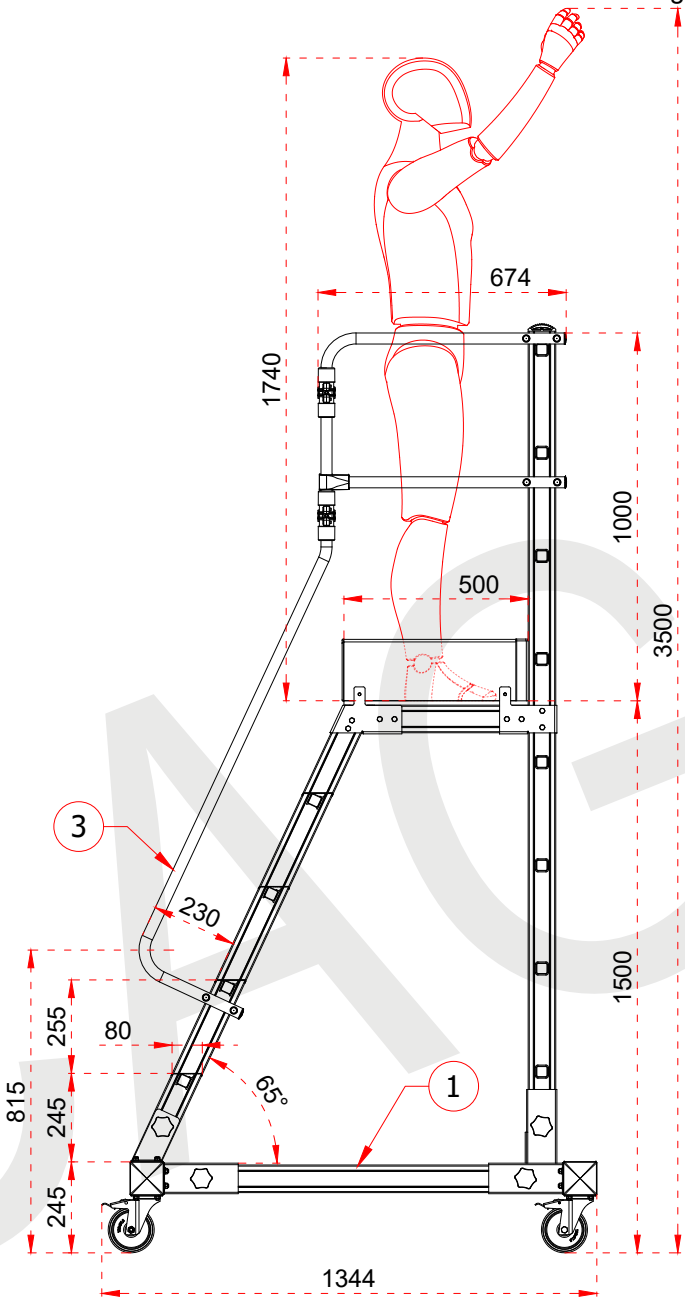

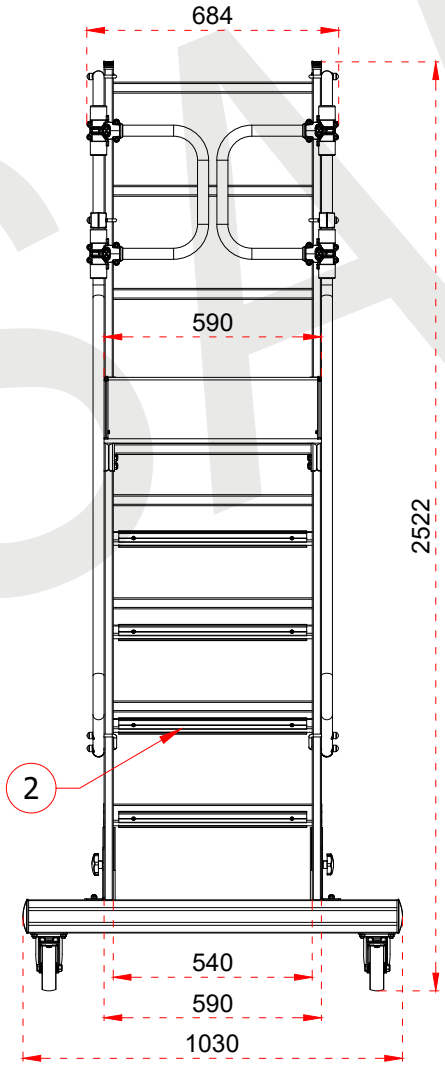

Certificate
EN 131-7
Norm

max. 150 kg

CAGSAN

ÜRÜN ADI / PRODUCT NAME	Raf ve Depolama Platformları / Shelf Ladders & Stock Area Platforms
ÜRÜN NO / PRODUCT NO	RD0012-1,5 (4+1)

- This drawing must not be duplicated not offered or made available to third parties nor be improperly used otherwise. All rights reserved./ Bu çizim çoğaltılamaz. Üçüncü şahıslara teklif edilemez veya sunulamaz ya da başka bir şekilde uygunsuz şekilde kullanılamaz. Tüm hakları Saklıdır.